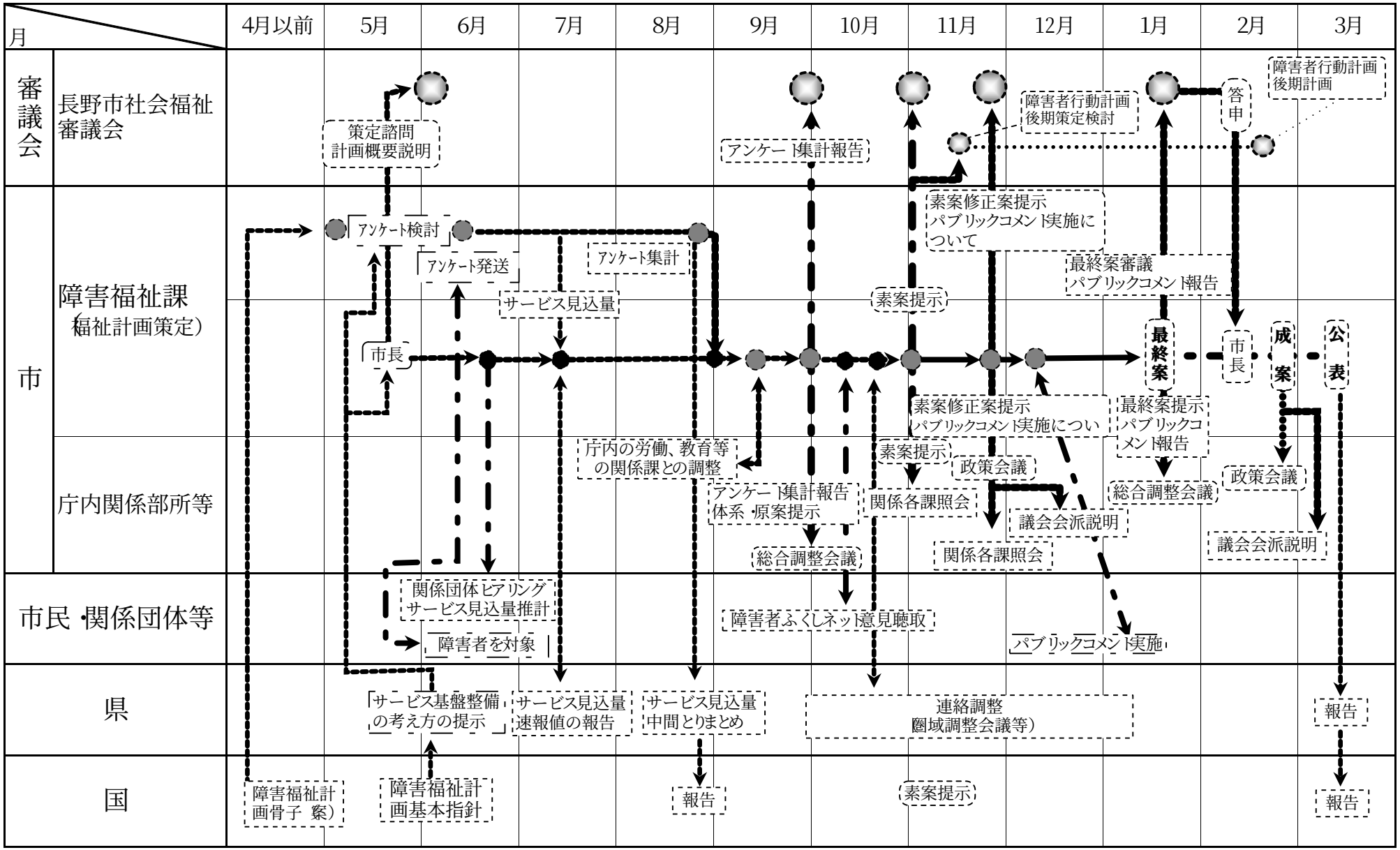障害福祉計画策定スケジュール 案）